平　面　図　S=1:250

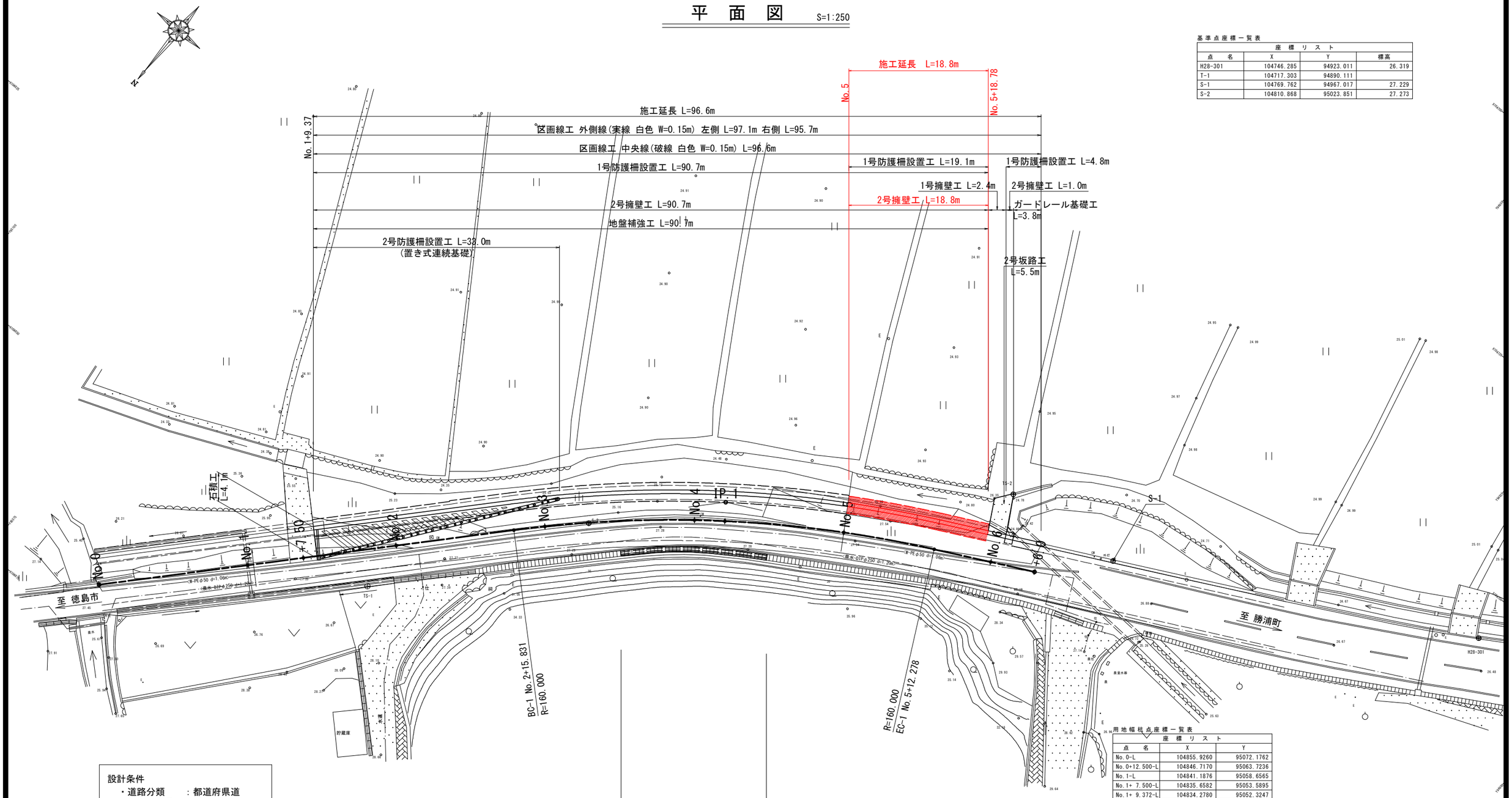

基準点座標一覧表

座　標　リ　ス　ト			
点　名	X	Y	標高
H28-301	104746.285	94923.011	26.319
T-1	104717.303	94890.111	
S-1	104769.762	94967.017	27.229
S-2	104810.868	95023.851	27.273

設計条件

- 道路分類　：都道府県道
- 計画交通量　：1500台/日
- 道路の区分　：第3種第4級
- 設計速度　：V=30km/h
- 標準幅員構成：

1.5%　1.5%

曲線表

IP	IP.1
IA	20-12-49
R	160.000
TL	28.520
CL	56.447
SL	2.522

中心点座標一覧表

座　標　リ　ス　ト		
点　名	X	Y
No.0	104859.169	95068.637
IP.1	104796.981	95011.649
EP	104777.617	94974.107
No.1	104844.424	95055.125
No.2	104829.679	95041.613
BC-1	104818.007	95030.917
No.3	104814.971	95028.061
No.4	104801.487	95013.307
SP-1	104798.985	95010.118
No.5	104789.948	94996.987
EC-1	104783.907	94986.302
No.6	104780.367	94979.439

用地幅杭点座標一覧表

座　標　リ　ス　ト		
点　名	X	Y
No.0-L	104855.9260	95072.1762
No.0+12.500-L	104846.7170	95063.7236
No.1-L	104841.1876	95058.6565
No.1+ 7.500-L	104835.6582	95053.5895
No.1+ 9.372-L	104834.2780	95052.3247
No.1+ 9.372-L	104834.2037	95052.4058
No.2-L	104826.3682	95045.2254
No.2+ 7.831-L	104820.5947	95039.9347
No.2+ 7.831-L	104820.5271	95040.0084
BC-1-L	104814.6294	95034.6038
No.3-L	104811.4351	95031.7226
No.3+10.000-L	104804.2409	95024.3285
No.4-L	104797.5227	95016.4995
SP-1-L	104794.9644	95013.1902
No.4+12.028-L	104790.1340	95006.5329
No.5-L	104785.6422	94999.6448
No.5-L	104785.7444	94999.5818
No.5+ 6.139-L	104782.5248	94994.1339
EC-1-L	104779.5166	94988.5666
No.5+18.777-L	104776.5729	94982.7722

実施設計図面

工事名	R８徳土　新浜勝浦線　勝・沼江　道路改良工事（２）		
路線名等	新浜勝浦線		
工事箇所	勝浦郡勝浦町沼江字了仙寺（　第２分割）		
図面名	平面図		
縮尺	S=1:250	図面番号	1 / 9
会社名			
事業者名	徳島県土整備事務所		

縦　断　面　図

V=1:100
H=1:250

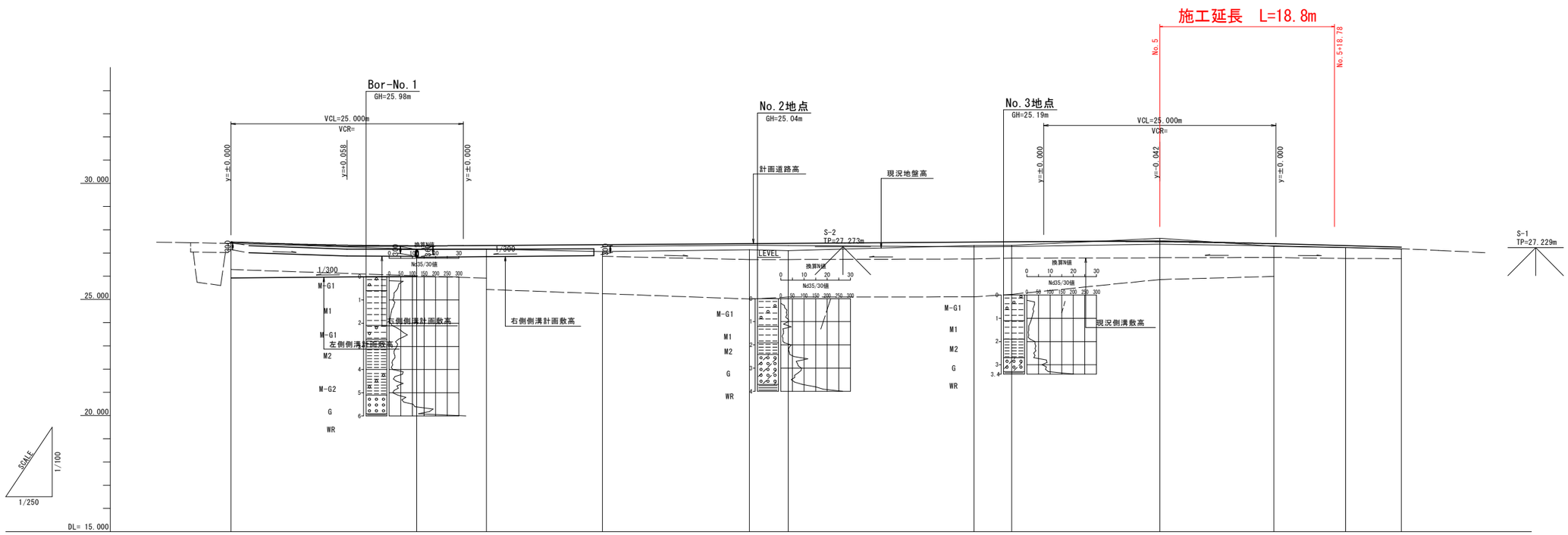

| | | |

標　準　断　面　図 S=1:50

No.5付近

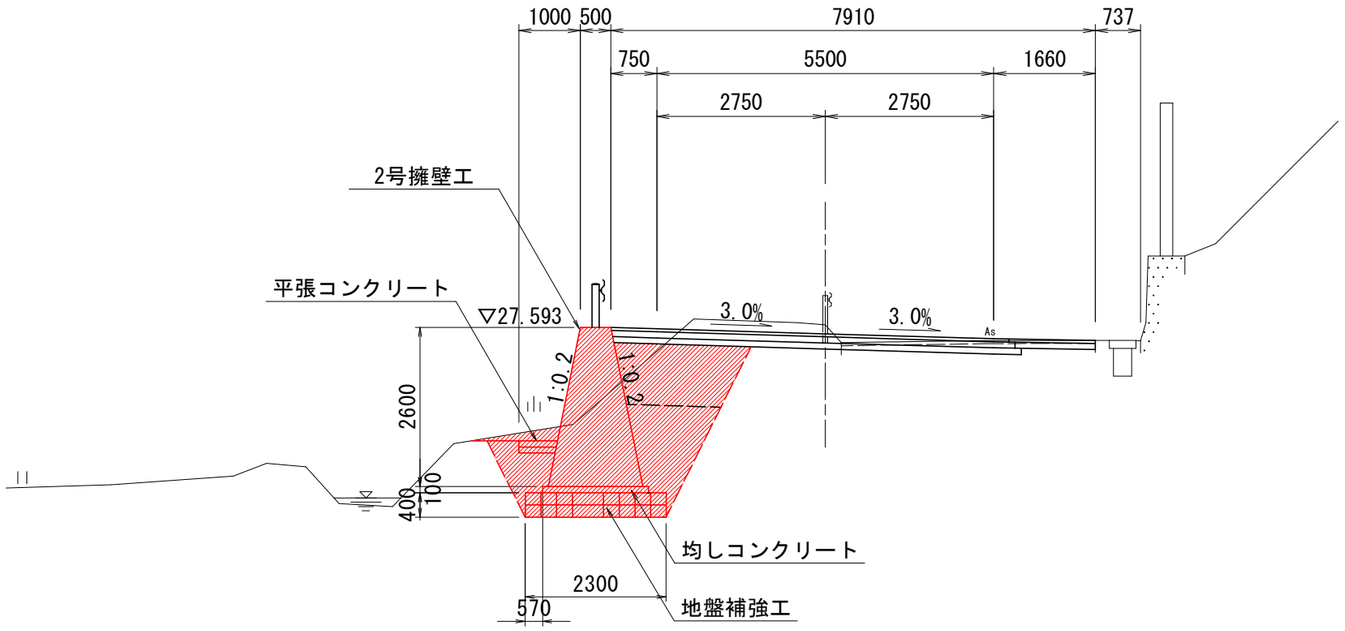

DL= 22.000

実施設計図面

工事名	R８徳土　新浜勝浦線　勝・沼江　道路改良工事（２）		
路線名等	新浜勝浦線		
工事箇所	勝浦郡勝浦町沼江字了仙寺（　第２分割）		
図面名	標準断面図		
縮尺	S=1:50	図面番号	3 / 9
会社名			
事業者名	徳島県土整備事務所		

横 断 面 図 （ 1 ） S=1:100

No. 4

GH= 27.326
FH= 27.473

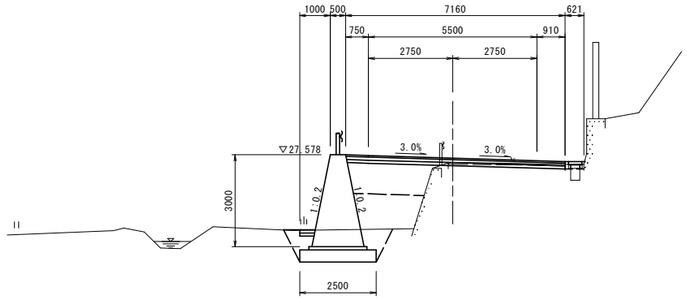

DL= 22.000

種 別	区 分	左 側	右 側
掘 削	オープン掘削（土）	0.3	
盛 土	路床盛土	2.6	
	路体盛土	2.3	
床 掘	標準（土砂）	3.2	---
埋 戻	(1) 購入土	0.6	---
	(2) 転用土	0.5	---
	(3) コンクリート	---	---
基面整正		2.5	---
舗装版取壊し	アスファルト舗装	3.8	
コンクリート	無筋構造物	---	0.1
石 積 み	空積	---	---
アスファルト舗装	表層	7.16	
上層路盤	車道・路肩部	7.16	
下層路盤	車道・路肩部	7.16	

No. 5

GH= 27.635
FH= 27.488

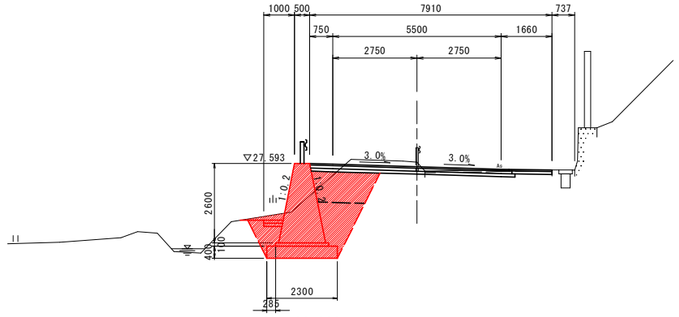

DL= 22.000

種 別	区 分	数 量
掘 削	オープン掘削（土）	1.0
盛 土	路床盛土	1.9
	路体盛土	---
床 掘	標準（土砂）	6.8
埋 戻	(1) 購入土	---
	(2) 転用土	2.1
	(3) コンクリート	---
基面整正		2.3
コンクリート	無筋構造物	---

No. 3

GH= 27.106
FH= 27.416

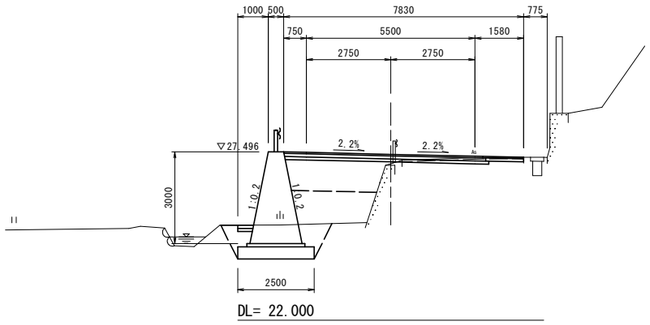

DL= 22.000

種 別	区 分	左 側	右 側
掘 削	オープン掘削（土）	0.4	
盛 土	路床盛土	3.1	
	路体盛土	2.6	
床 掘	標準（土砂）	3.4	---
埋 戻	(1) 購入土	0.7	---
	(2) 転用土	0.5	---
	(3) コンクリート	---	---
基面整正		2.5	---
舗装版取壊し	アスファルト舗装	4.0	
コンクリート	無筋構造物	---	---
石 積 み	空積	---	---
アスファルト舗装	表層	7.83	
上層路盤	車道・路肩部	7.83	
下層路盤	車道・路肩部	6.50	

No. 4+4.055 (SP-1)

GH= 27.333
FH= 27.484

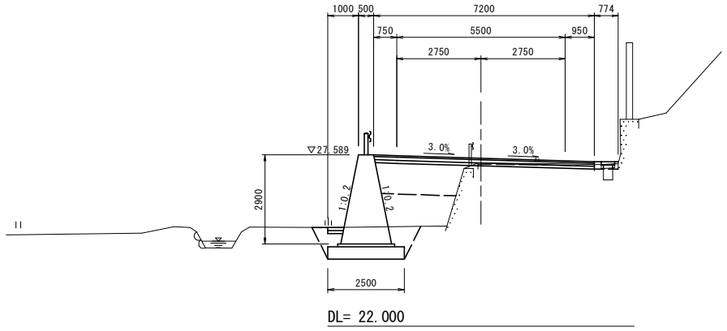

DL= 22.000

種 別	区 分	左 側	右 側
掘 削	オープン掘削（土）	0.3	
盛 土	路床盛土	2.7	
	路体盛土	2.3	
床 掘	標準（土砂）	3.2	---
埋 戻	(1) 購入土	0.6	---
	(2) 転用土	0.5	---
	(3) コンクリート	---	---
基面整正		2.4	---
舗装版取壊し	アスファルト舗装	3.8	
コンクリート	無筋構造物	---	0.1
石 積 み	空積	---	---
アスファルト舗装	表層	7.20	
上層路盤	車道・路肩部	7.20	
下層路盤	車道・路肩部	7.20	

No. 2+15.831 (BC-1)

GH= 27.140
FH= 27.404

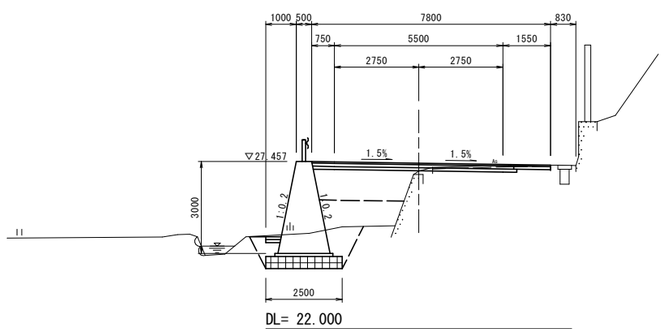

DL= 22.000

種 別	区 分	左 側	右 側
掘 削	オープン掘削（土）	0.5	
盛 土	路床盛土	3.1	
	路体盛土	2.2	
床 掘	標準（土砂）	3.7	---
埋 戻	(1) 購入土	0.9	---
	(2) 転用土	0.5	---
	(3) コンクリート	---	---
基面整正		2.5	---
舗装版取壊し	アスファルト舗装	3.9	
コンクリート	無筋構造物	---	---
石 積 み	空積	---	---
アスファルト舗装	表層	7.80	
上層路盤	車道・路肩部	7.80	
下層路盤	車道・路肩部	6.50	

実施設計図面

工 事 名	R８徳土 新浜勝浦線 勝・沼江 道路改良工事（２）		
路線名等	新浜勝浦線		
工事箇所	勝浦郡勝浦町沼江字了仙寺（ 第２分割）		
図 面 名	横断面図（1）		
縮 尺	S=1:100	図面番号	4 / 9
会 社 名			
事業者名	徳島県土整備事務所		

横 断 面 図 （ 2 ） S=1:100

No. 6'

GH= 27.229
FH= 27.295

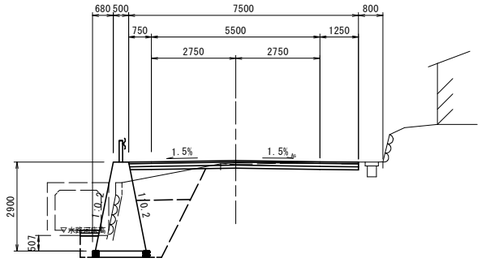

種 別	区 分	数 量
掘 削	オープン掘削（土）	0.1
盛 土	路床盛土	2.1
	路体盛土	---
床 掘	標準（土砂）	6.4
埋 戻	(1) 購入土	---
	(2) 転用土	2.4
	(3) コンクリート	---
基面整正		1.9
コンクリート	無筋構造物	---

DL= 22.000

No. 6+6.00'

GH= 27.184
FH= 27.255

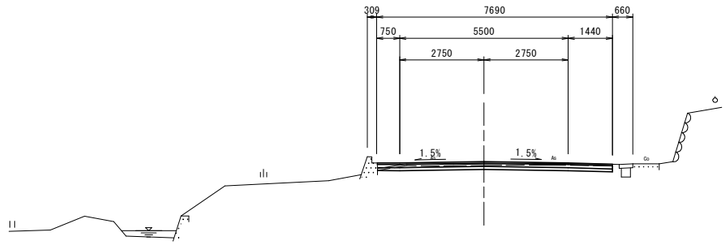

DL= 22.000

No. 6

GH= 27.229
FH= 27.318

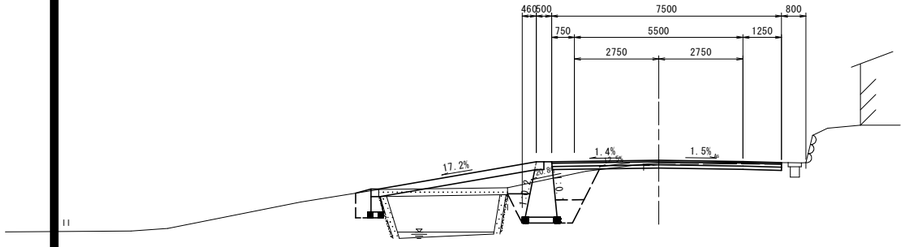

種 別	区 分	数 量
掘 削	オープン掘削（土）	0.1
盛 土	路床盛土	1.2
	路体盛土	---
床 掘	標準（土砂）	4.1
埋 戻	(1) 購入土	---
	(2) 転用土	2.3
	(3) コンクリート	---
基面整正		1.7
コンクリート	無筋構造物	---

DL= 22.000

No. 6+6.00

GH= 27.184
FH= 27.255

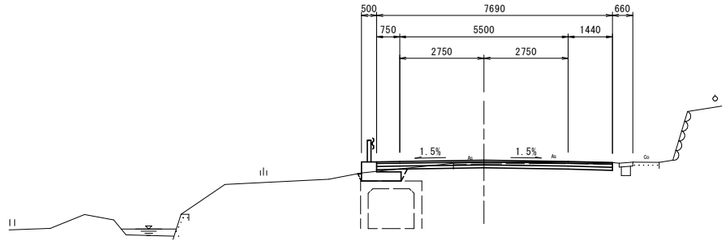

種 別	区 分	数 量
掘 削	オープン掘削（土）	0.2
盛 土	路床盛土	---
	路体盛土	---
床 掘	標準（土砂）	0.5
埋 戻	(1) 購入土	---
	(2) 転用土	0.1
	(3) コンクリート	---
基面整正		---
コンクリート	無筋構造物	---

DL= 22.000

No. 5+12.278(EC-1)

GH= 27.291
FH= 27.400

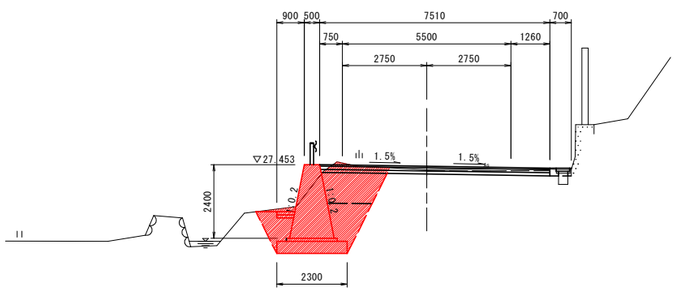

種 別	区 分	数 量
掘 削	オープン掘削（土）	0.6
盛 土	路床盛土	1.8
	路体盛土	---
床 掘	標準（土砂）	7.1
埋 戻	(1) 購入土	---
	(2) 転用土	2.1
	(3) コンクリート	---
基面整正		2.3
コンクリート	無筋構造物	---

DL= 22.000

実施設計図面

工 事 名	R８徳土 新浜勝浦線 勝・沼江 道路改良工事（２）		
路線名等	新浜勝浦線		
工事箇所	勝浦郡勝浦町沼江字了仙寺（ 第２分割）		
図 面 名	横断面図（２）		
縮 尺	S=1:100	図面番号	5 / 9
会 社 名			
事業者名	徳島県土整備事務所		

擁 壁 工 詳 細 図

1 号 擁 壁 工
S=1:30

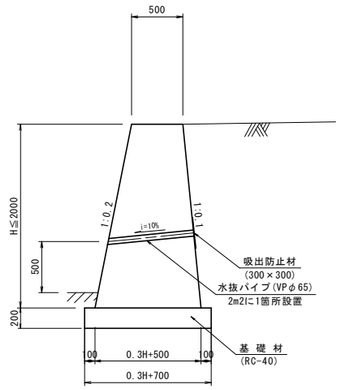

2 号 擁 壁 工
S=1:30

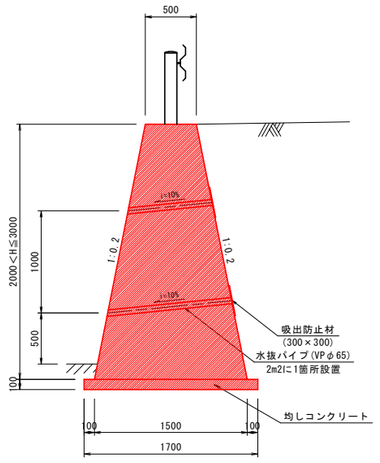

石 積 工
S=1:20

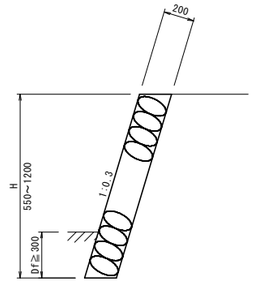

石積工 (1m当たり)

名 称	規 格	単 位	数 量
石積(練石)	控 20cm	m2	1.044H
胴込コンクリート	σck≧18N/mm2	m3	1.044H×0.1

1号擁壁工 (1m当たり)

名 称	規 格	単 位	数 量	数 量
コンクリート	σck≧18N/mm2	m3	(0.50+0.30×H+0.50)/2xH	0.15H^2+0.5H
型枠	無筋構造物	m2	(1.0198+1.0050)×H	2.0248H
目地材	t=0.01m	m3	(0.15H^2+0.5H)/10.0	0.015H^2+0.05H
基礎材	RC-40,t=20cm	m2	0.2×H+0.1×H+0.70	0.3H+0.7

2号擁壁工 (1m当たり)

名 称	規 格	単 位	数 量	数 量
コンクリート	σck≧18N/mm2	m3	(0.50+0.40×H+0.50)/2xH	0.2H^2+0.5H
型枠	無筋構造物	m2	1.0198×2H	2.0396H
目地材	t=0.01m	m2	(0.2H^2+0.5H)/10.0	0.02H^2+005H
地盤補強部 均しコンクリート	σck=18N/mm2	m3	(0.4H+0.70)×0.10	0.04H+0.07
同上型枠	均し基礎型枠	m2	0.10×2	0.20
基礎砕石部 基礎材	RC-40,t=20cm	m2	0.2×H+0.2×H+0.70	0.4H+0.7

ガードレール基礎工
S=1:20

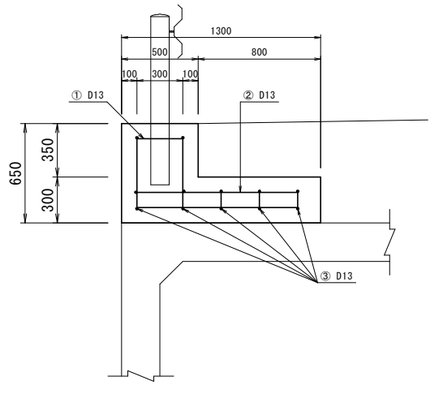

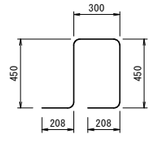

① 40 - D13 x 1616

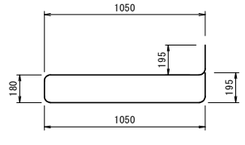

② 40 - D13 x 2670

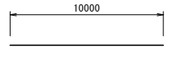

③ 12 - D13 x 10000

鉄筋質量表 10.0m当たり

記号	径	単位重量	1本の長さ	本数	1本の重量	重 量	摘 要
①	D13	0.995	1616	40	1.608	64.3	
②	D13	0.995	2670	40	2.657	106.3	
③	D13	0.995	10000	12	9.950	119.4	
SD345 D13					合計	290.0 kg	

ガードレール基礎工 (1m当たり)

名 称	規 格	単 位	数 量	数 量
コンクリート	σck≧18N/mm2	m3	0.50×0.65+0.80×0.30	0.565
型枠	鉄筋構造物	m2	0.65+0.35+0.30	1.30

石積工展開図
S=1:20

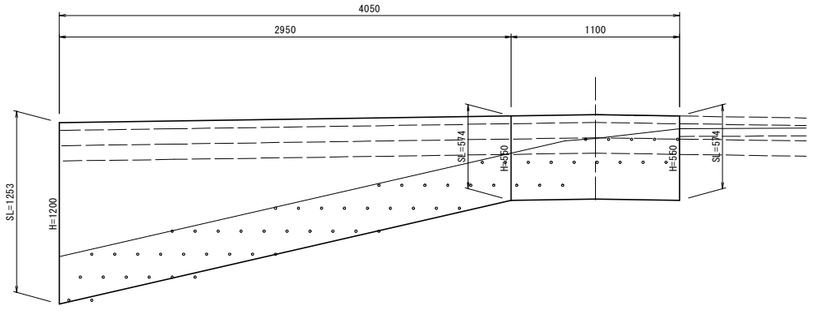

実施設計図面

工 事 名	R8徳土 新浜勝浦線 勝・沼江 道路改良工事(2)		
路線名等	新浜勝浦線		
工事箇所	勝浦郡勝浦町沼江字了仙寺(第2分割)		
図 面 名	擁壁工詳細図		
縮 尺	図示	図面番号	6 / 9
会 社 名			
事業者名	徳島県土整備事務所		

防 護 柵 工 詳 細 図

置き式連続基礎

S=1:30

平 面 図
(端部AN)

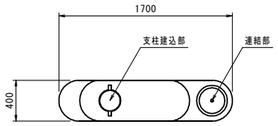

平 面 図
(標準部)

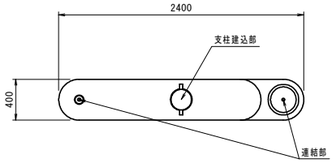

平 面 図
(端部BN)

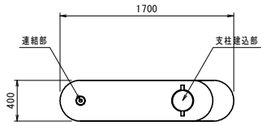

側 面 図

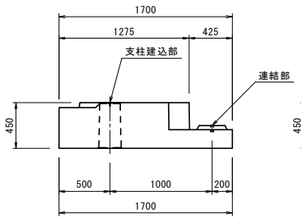

側 面 図

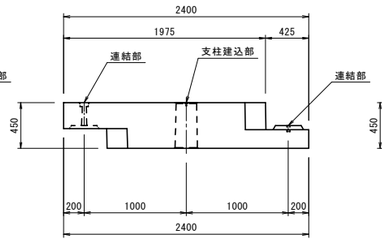

側 面 図

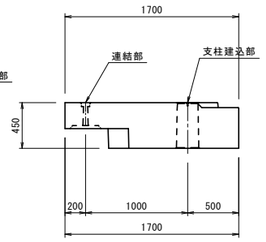

平 面 図

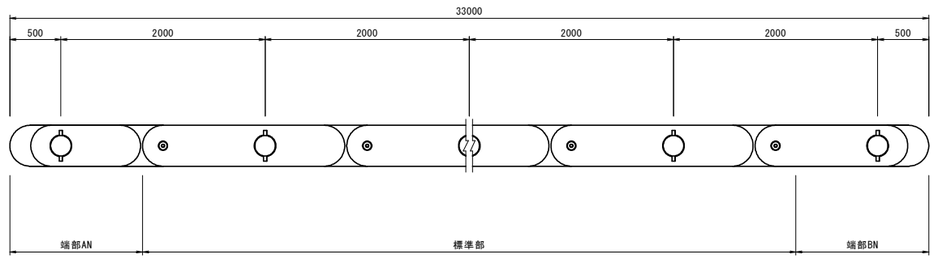

側 面 図

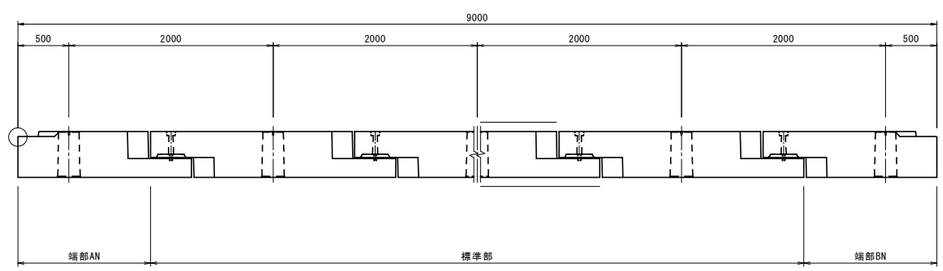

断 面 図

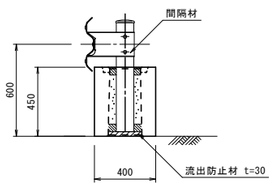

カードレール(構造物用)

S=1:20

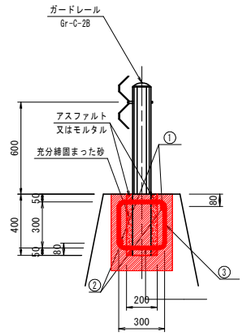

加 工 図

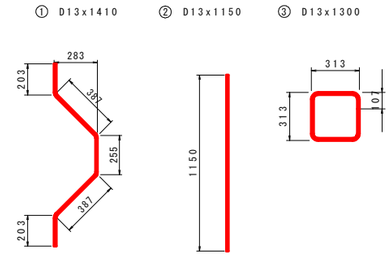

基礎補強工

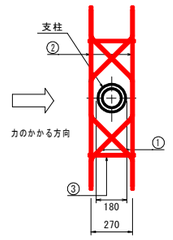

1箇所当り

記号	径	単位重量	1本の長さ	本数	1本の重量	重 量	摘 要
①	D13	0.995	1410	2	1.403	2.8	～
②	D13	0.995	1150	2	1.144	2.3	――
③	D13	0.995	1260	2	1.254	2.5	□
SD345 D13					合計	7.6 kg	

実施設計図面

工 事 名	R８徳土 新浜勝浦線 勝・沼江 道路改良工事（２）		
路線名等	新浜勝浦線		
工事箇所	勝浦郡勝浦町沼江字了仙寺（ 第２分割）		
図 面 名	防護柵工詳細図		
縮 尺	図示	図面番号	7 / 9
会 社 名			
事業者名	徳島県土整備事務所		

擁 壁 工 側 面 図

V=1: 50
H=1:100

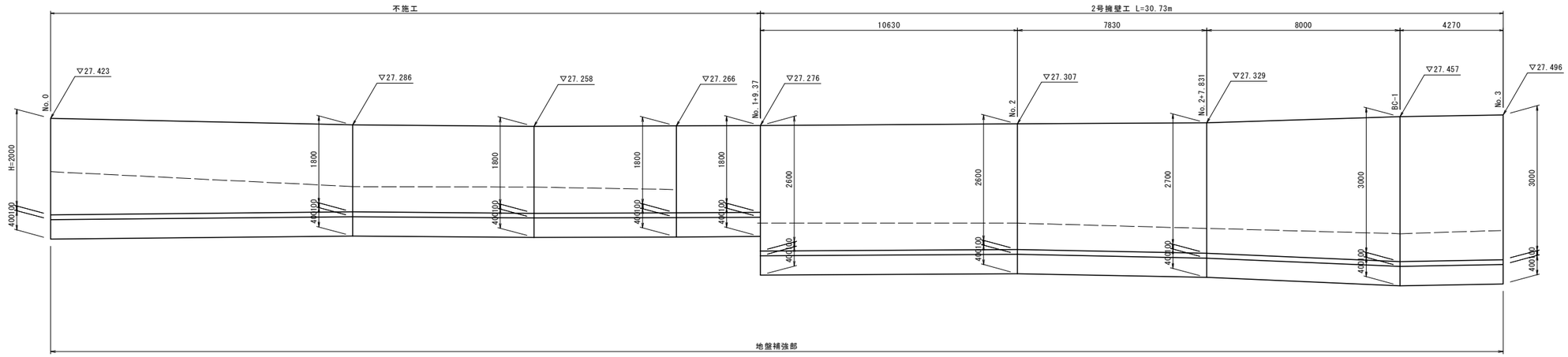

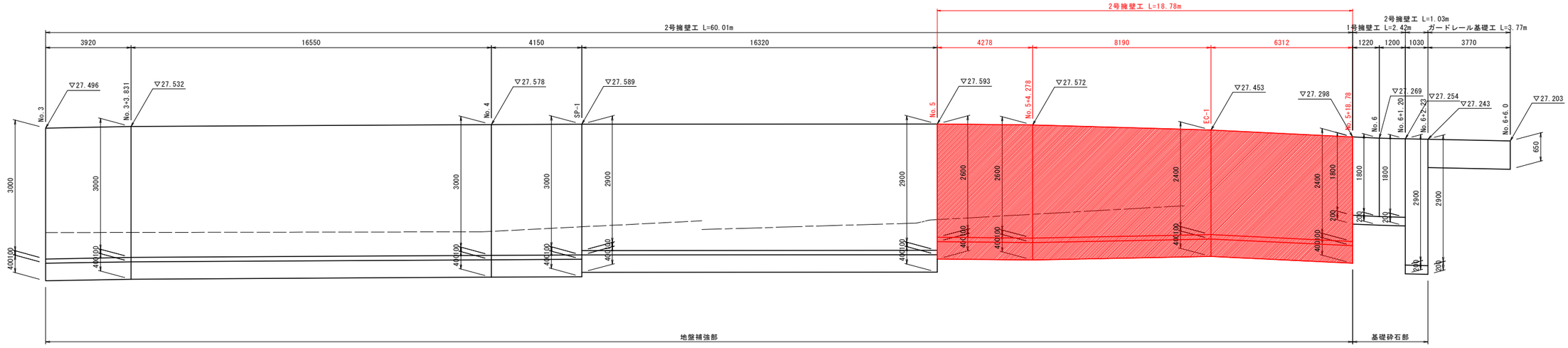

実施設計図面

工 事 名	R８徳土 新浜勝浦線 勝・沼江 道路改良工事（２		
路線名等	新浜勝浦線		
工事箇所	勝浦郡勝浦町沼江字了仙寺（ 第２分割）		
図 面 名	擁 壁 工 側 面 図		
縮 尺	V=1: 50 H=1:100	図面番号	8 / 9
会 社 名			
事業者名	徳島県土整備事務所		

地盤補強工配置図

V=1: 30
H=1:100

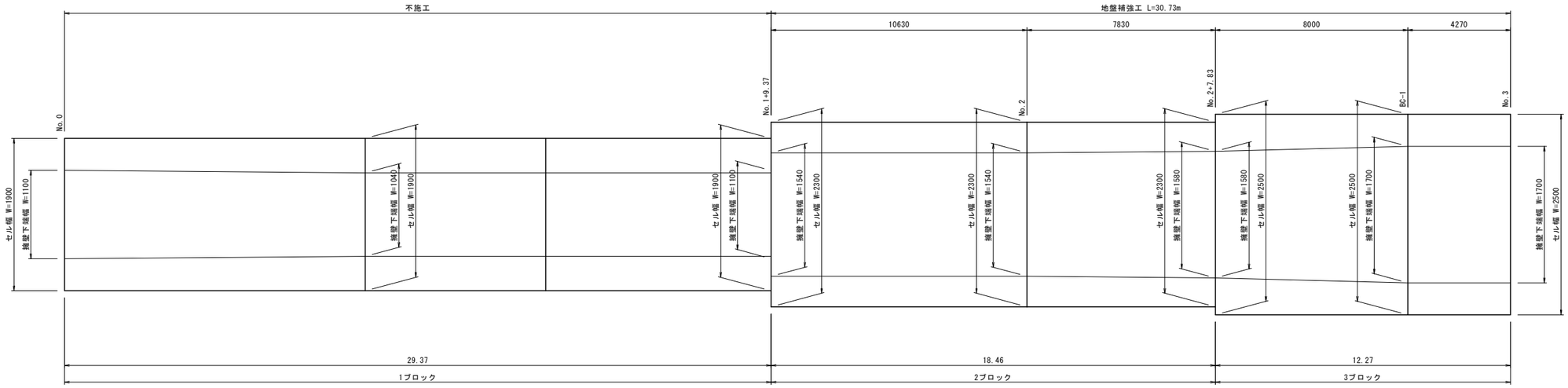

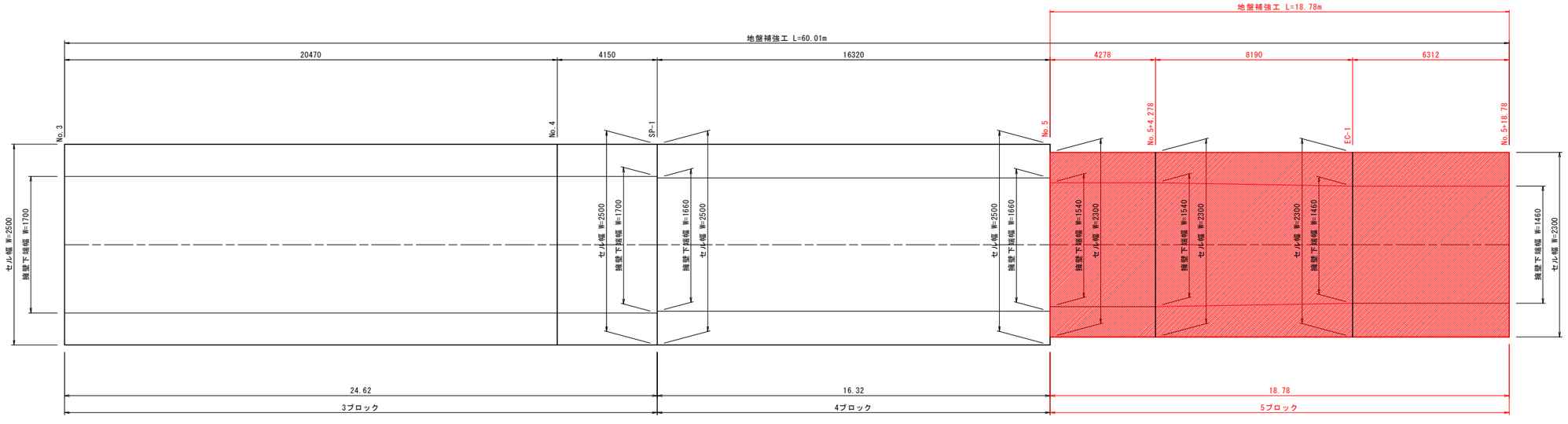

実施設計図面

工事名	R８徳土　新浜勝浦線　勝・沼江　道路改良工事（２）		
路線名等	新浜勝浦線		
工事箇所	勝浦郡勝浦町沼江字了仙寺（　第２分割）		
図面名	地盤補強工配置図		
縮尺	V=1: 30 H=1:100	図面番号	9 / 9
会社名			
事業者名	徳島県土整備事務所		